No 3 ՄԱՄՆԱՇԵՆՔԻ ՀԻՄՔԵՐԻ ՈՒԺԵՂԱՑՄԱՆ ՇԱՊԻԿՆԵՐԻ ԵՎ ՊԱՏԵՐԻ ՈՒԺԵՂԱՑՄԱՆ ՇՐՋԱՆԱԿԻ ՀԻՄՔԵՐԻ ՀԱՏԱԿԱԳԻԾ

Մ 1 - 100

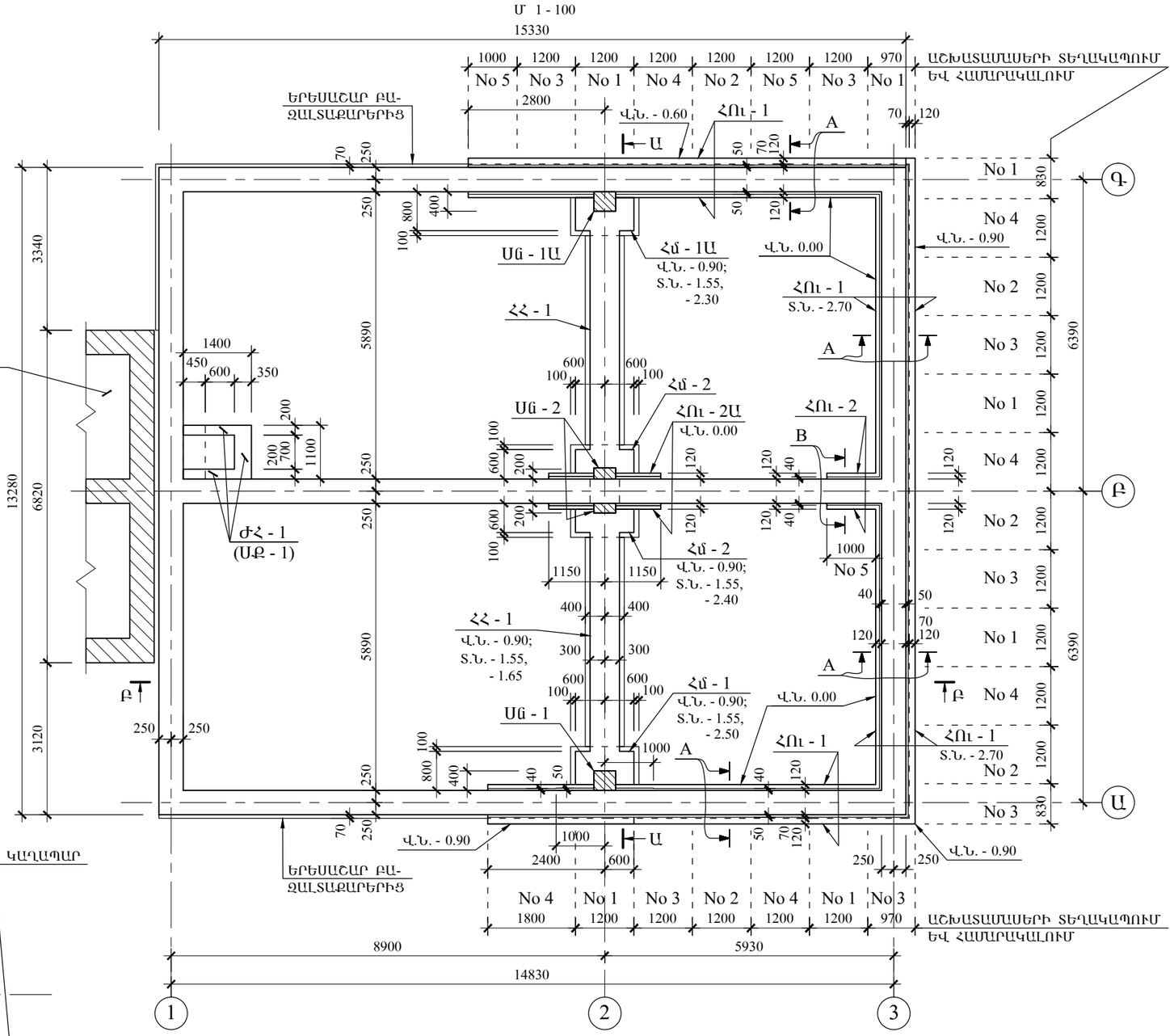

ԾԱՆՈԹ - Ն

1. ՀԵՐԹԱԿԱՆ ԱՇԽԱՏԱՄԱՍԻ ԱՇԽԱՏԱՆՔՆԵՐԸ, ՍԿՍԱԾ ԳՐՈՒՆՏԻ ՓՈՐՈՒՄԻՑ, ԻՐԱԳՈՐԾԵԼ ՆԱԽՈՐԴ ԱՇԽԱՏԱՄԱՍԻ ԲԵՏՈՆԱՑՈՒՄԻՑ 12... 15 ՕՐ ԱՆՑ.
2. Ե/Բ ՇԱՊԻԿՆԵՐԻ ԻՐԱԿԱՆԱՑՈՒՄԻՑ ԱՌԱՋ ՀԻՄՔԻ ԺԱՊԱՎԵՆՆԵՐԻ ԴԱՏԱՐԿԱՄԻՋՈՒԹՅՈՒՆՆԵՐԻ ՄԵՋ Ց/Ա ՇԱՂԱԽԻ ՆԵՐԱՐԿՄԱՄԲ ԱՊԱՀՈՎԵԼ ԿՈՆՍՏՐՈՒԿՑԻԱՅԻ ՀՈԾՈՒԹՅՈՒՆԸ.
3. Վ.Ն. - ՎԵՐԻՆ ՆԻՇԸ; Տ.Ն. - ՍՅՈՒՆԱԿԱԼԻ ԿԱՄ ՀԻՄՆԱՀԵԾԱՆԻ ՏԱԿԻ (ՍՏՈՐԻՆ) ՆԻՇԸ

ԱՇԽԱՏԱՄԱՍԻ ՀԱՏԱԿԱԳԻԾ

Մ 1 - 20

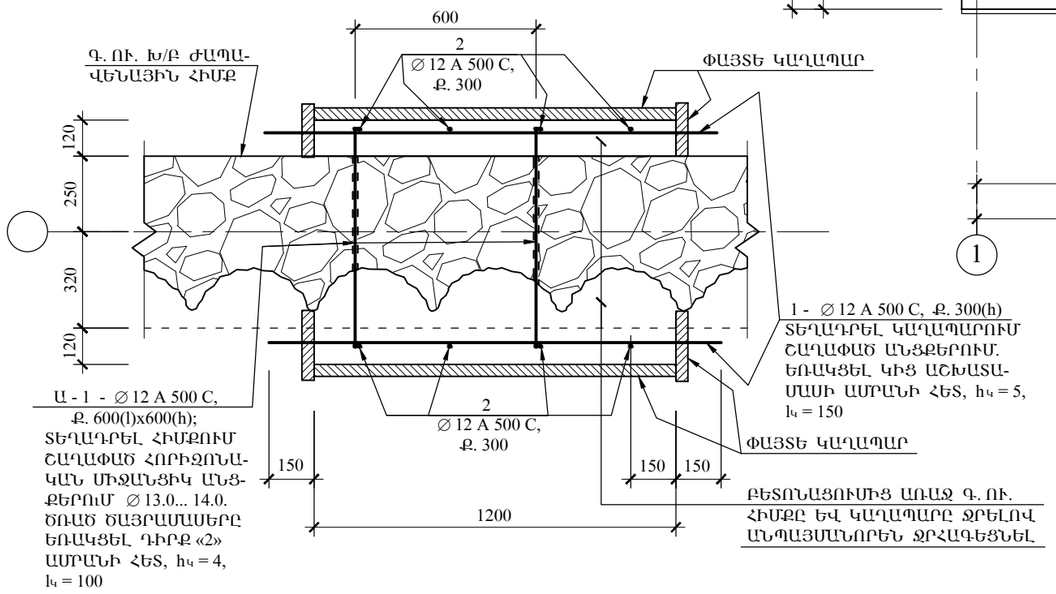

ՆԱԽԱԶԳՈՒՇԱՑՈՒՄ

ՀԻՄՔԵՐԸ, ՓՈՐԵԼՈՎ ԿԻՑ ԳՐՈՒՆՏԸ, ԲԱՑԵԼ ՄԻԱՅՆ ՄԱՍ ԱՌ ՄԱՍ, ՀԱՄԱՊԱՏԱՍԽԱՆ ՀԱՄԱՐԱԿԱԼԱԾ ԱՇԽԱՏԱՄԱՍԵՐԻ ՀԵՐԹԱԿԱՆՈՒԹՅԱՆ

«ԳԼՈՄՄԱ» ԱԿ	ՎԱՅՈՑ ՁՈՐԻ ՄԱՐԶԻ ԶԱՌԻԹԱՓ ԳՅՈՒՂԻ ՄԱՆԿԱՊԱՐՏԵԶԻ ՈՒԺԵՂԱՑՈՒՄ, ՀԻՄՆԱՆՈՐՈԳՈՒՄ					
	ՏՆՕՐԵՆ	Ռ. ՄԱՆԱՍՅԱՆ		ԿՈՆՍՏՐՈՒԿՑԻԱՆԵՐ	ՓՈՒԼ	Ա.Ն.
	Ն.Գ.Կ.	Ս. ԱԹՈՅԱՆ		No 3 ՄԱՄՆԱՇԵՆՔԻ ՀԻՄՔԵՐԻ ՈՒԺԵՂԱՑՄԱՆ ՇԱՊԻԿՆԵՐԻ ԵՎ ՊԱՏԵՐԻ ՈՒԺԵՂԱՑՄԱՆ ՇՐՋԱՆԱԿԻ ՀԻՄՔԵՐԻ ՀԱՏԱԿԱԳԻԾ	ԹՎԱԿԱՆ	2015
					ԹԵՐԹԵՐ	
					ԹԵՐԹ	ՇԿ - 3